SECMI MANUTENTION

4, Allée de la Minéralogie – BP 49
42002 SAINT-ETIENNE Cedex 1
Tél : 04 77 32 00 98 – Fax : 04 77 41 78 47

FABRIQUÉ EN FRANCE
MADE IN FRANCE

CHARIOT A PNEUS
« sur bords de rive (BDR) »
11 / 17 / 20 / 24 / 32 / 40 Tonnes

- ✓ **Sécurité**
- ✓ **Longévité**
- ✓ **Options « Plug & Play »**
  (structure complète peinte, prête pour boulonnage de la grue)

Documentation technico-commerciale	CP011 à CP040 BDR	BU : MAN	V01.02
	Date : 23/02/18	Auteur : CLS	

SECMI MANUTENTION

4, Allée de la Minéralogie – BP 49
42002 SAINT-ETIENNE Cedex 1
Tél : 04 77 32 00 98 – Fax : 04 77 41 78 47

CHARIOT A PNEUS « BDR »
11 / 17 / 20 / 24 / 32 / 40 Tonnes

Caractéristiques techniques

Longueur hors tout :…… **Jusqu'à 2 360 mm (CP32)**

Largeur :…… **Jusqu'à 2 500 mm (CP32)**

Niveau de l'axe de roue au-dessus du rail : ……. **270 mm**

Moteur hydraulique :…….. **100 bars maxi**

Pression des pneus :…….. **7 bars**

Modèle	Poids	Référence
Pour grue jusqu'à 10T/M	500 kg	CP011-AAAAAAAAAA
Pour grue jusqu'à 17T/M	580 kg	CP017-AAAAAAAAAA
Pour grue jusqu'à 24T/M	??? kg	CP024-AAAAAAAAAA
Pour grue jusqu'à 32T/M	900 kg	CP032-AAAAAAAAAA
Pour grue jusqu'à 40T/M	??? kg	CP040-AAAAAAAAAA

SECMI MANUTENTION

4, Allée de la Minéralogie – BP 49
42002 SAINT-ETIENNE Cedex 1
Tél : 04 77 32 00 98 – Fax : 04 77 41 78 47

CHARIOT A PNEUS
11 / 17 / 20 / 24 / 32 / 40 Tonnes

Caractéristiques techniques (suite)

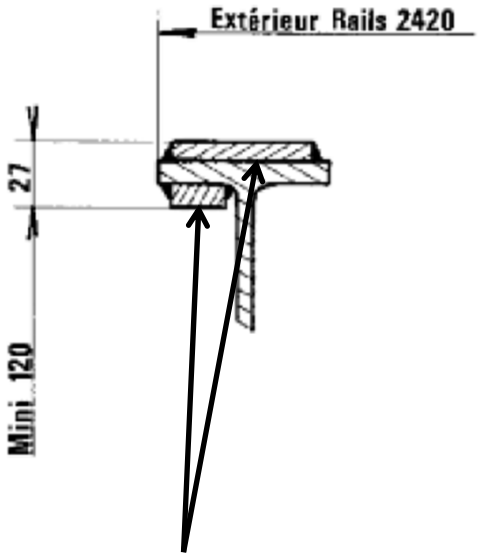

Prévoir deux plats de renfort
supérieur et inférieur
(non fournis)
sur les longerons servant de chemin de roulement au chariot
➔ à dimensionner par vos soins

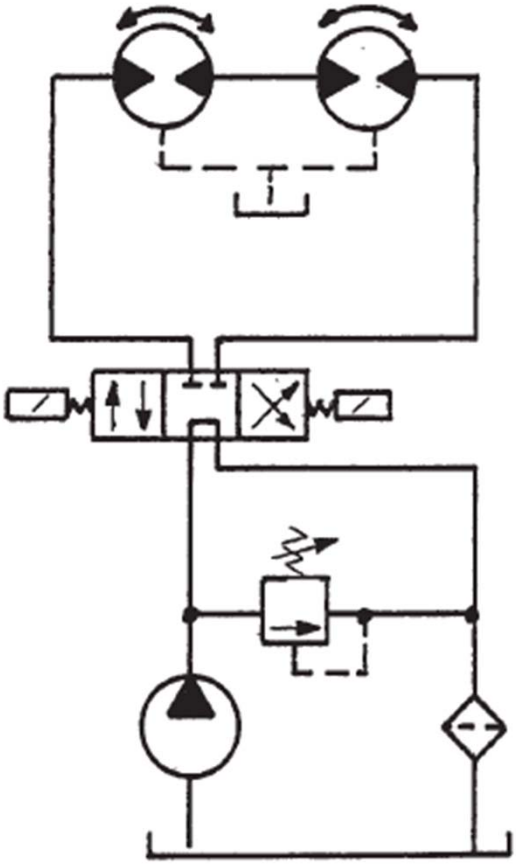

Montage « centre fermé »

SECMI MANUTENTION

4, Allée de la Minéralogie – BP 49
42002 SAINT-ETIENNE Cedex 1
Tél : 04 77 32 00 98 – Fax : 04 77 41 78 47

CHARIOT A PNEUS - 11 / 17 / 20 / 24 / 32 / 40 Tonnes

Les options « Plug & Play »

Images non contractuelles,
à titre d'exemple.

- Frein parc
- Support grue (réalisé selon vos cotes)
- Support moteur + réservoir (réalisé selon vos cotes)
- Protection avant
- Protection arrière (non représentée ici)
- Mise en peinture (RAL à la demande)
- autre … (à la demande, grâce à notre bureau d'études)